720 Giant V/S rechts

Massblatt/ *Fiche de mesures* 1:20

Dez 2009
49/300/001A

Seitenansicht
Vue de côté

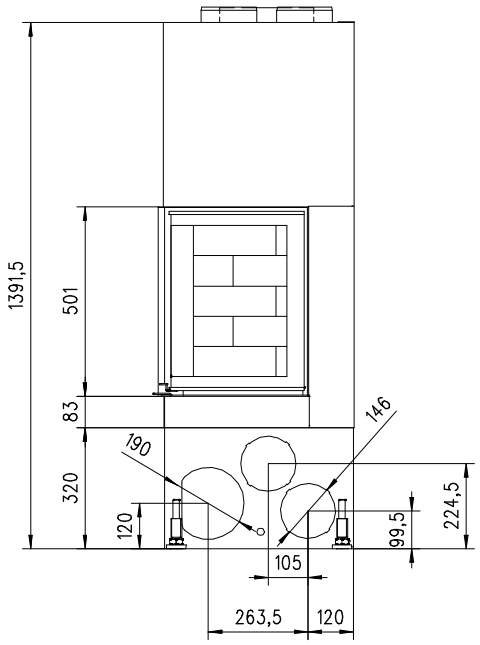

Frontansicht
Vue de face

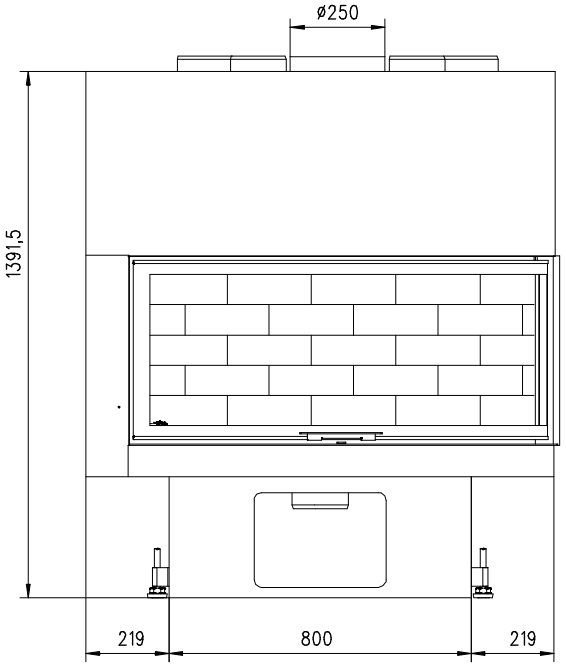

Grundriss
Feuerstelle
Coupe sur foyer

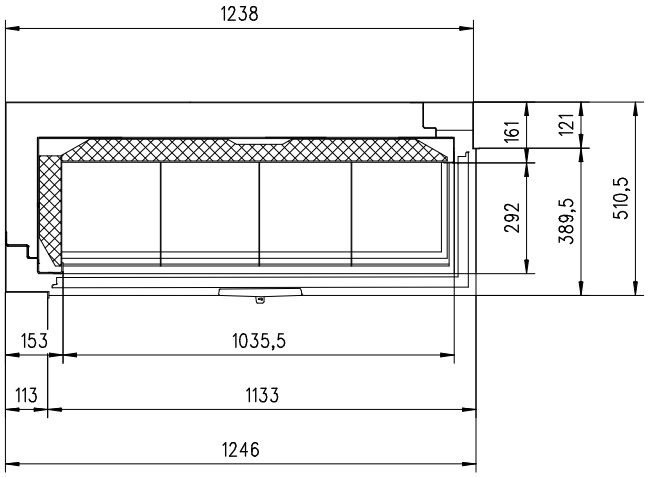

Aufsicht
Austauscher
Echangeur

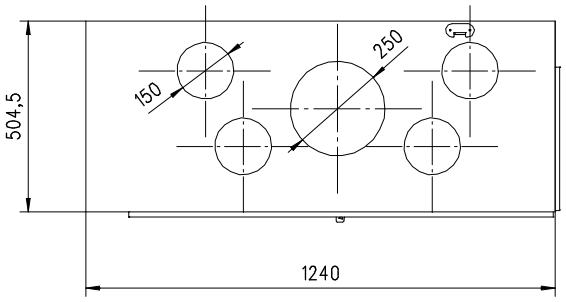

Alle Masse in mm ! Massänderungen vorbehalten / *Dimensions en mm ! Sous rèserve de modifications*

rüegg®

Provisorisch